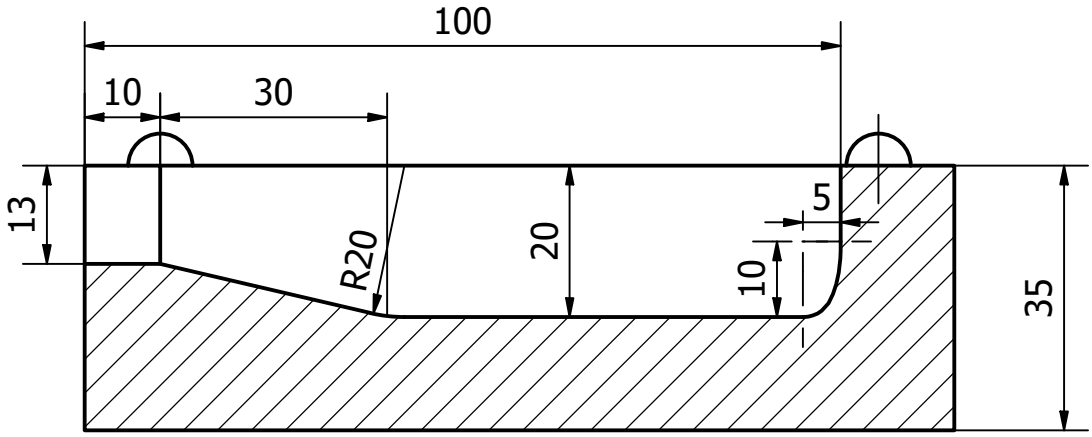

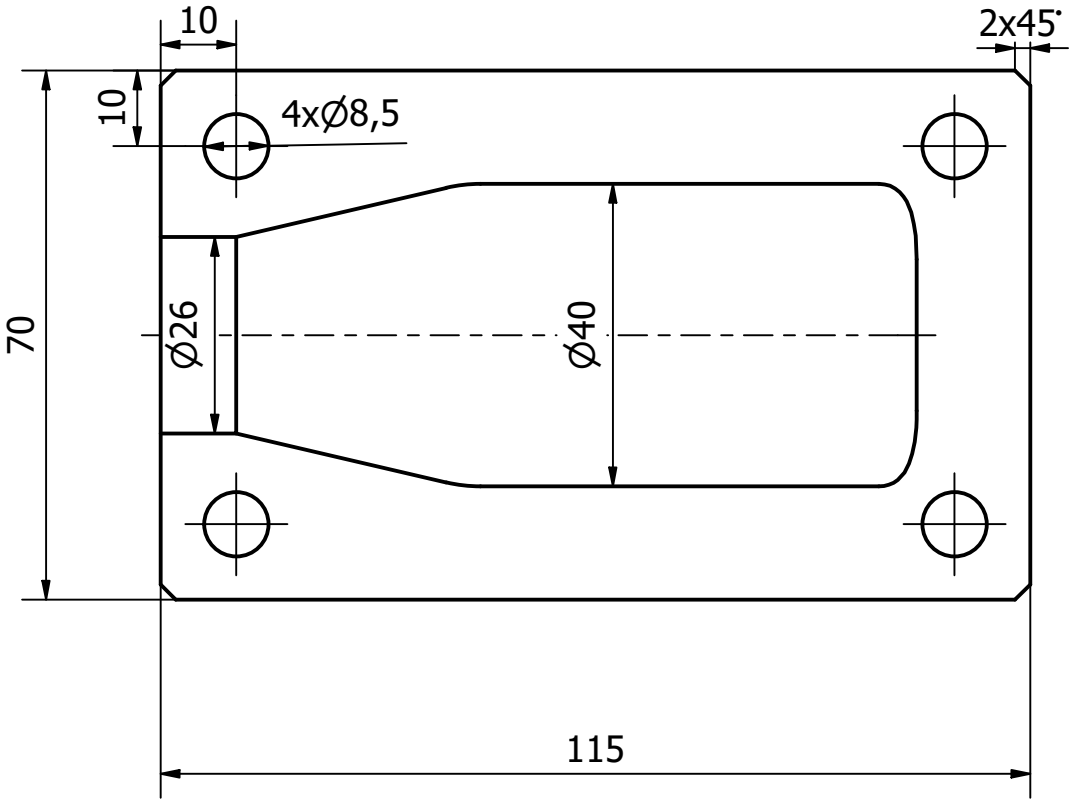

Autor	Josef Jandouš	Hodnocení	
Datum	15.5.2024		
Formát	A4	Přesnost	ISO 2768 m K
Měřítko	1:1	Tolerování	ISO 8015 ANO
Materiál	PLA	Promítání	
Polotovar			
Hmotnost			

Název souboru DWG

Forma Pravá

Číslo výkresu

00_01_03